Planimetria di progetto - scala 1:200

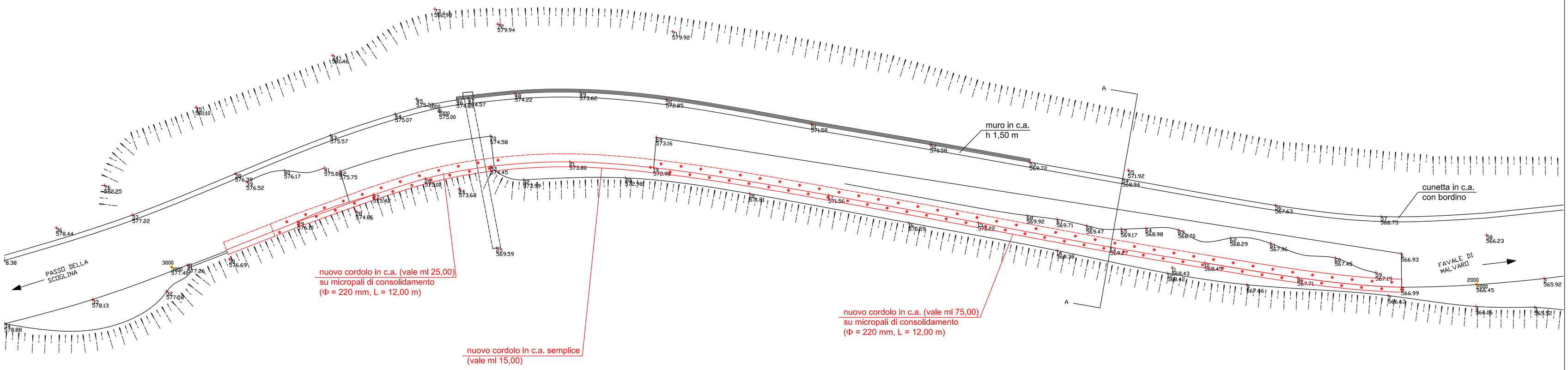

Sezioni di progetto - scala 1:100

SEZIONE AA

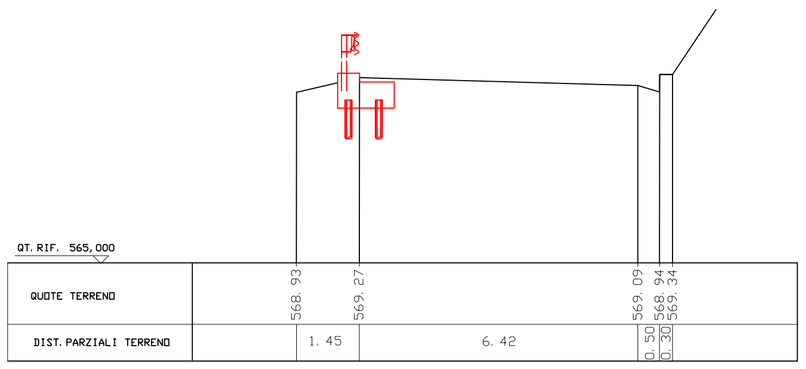

PARTICOLARI COSTRUTTIVI - scala 1:20

Cordolo in c.a. su micropali di consolidamento

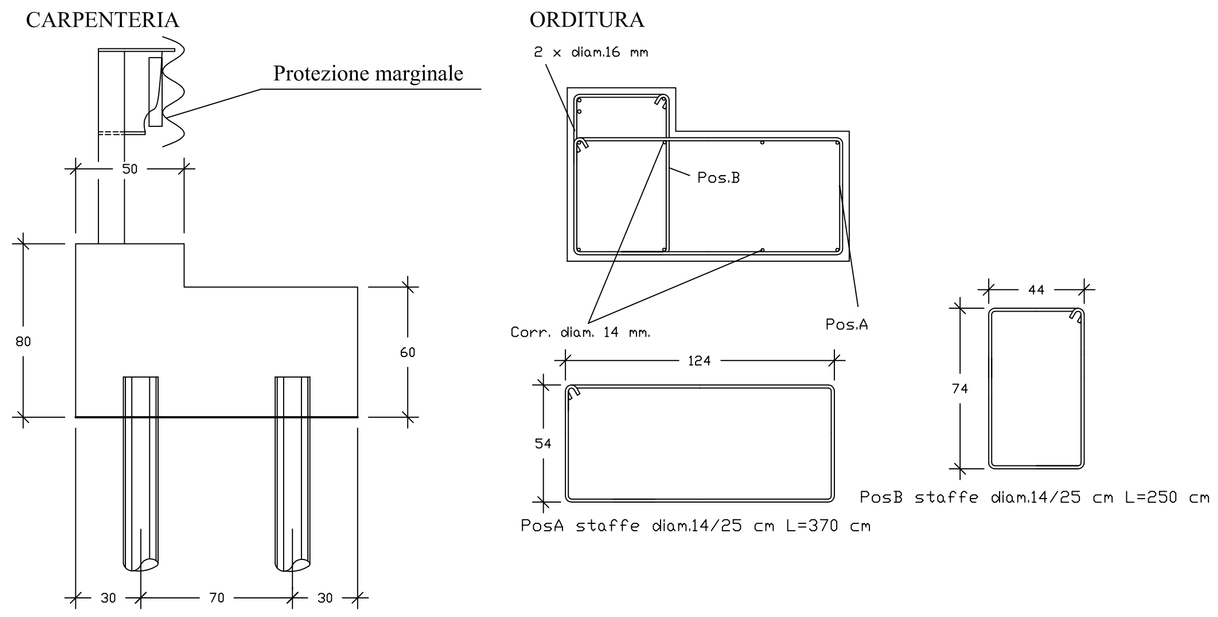

MATERIALI

Calcestruzzo:
classe di resistenza C25/30
classe di consistenza S4
classe di esposizione ambientale XC2

Acciaio per cemento armato:
FeB450C

CITTA' METROPOLITANA DI GENOVA

DIREZIONE TERRITORIO E MOBILITA'

SERVIZIO PROGRAMMAZIONE E COORDINAMENTO VIABILITA'
UFFICIO LAVORI PUBBLICI

CODICE COMMESSA: 26 / 17 - PG

S.P. 23 della Scoglina - S.P. 19 di Lumarzo - S.P. 25 di Orero

Lavori di sistemazione, consolidamento del corpo stradale e delle delimitazioni marginali, del disciplinamento acque a tratti saltuari nei Comuni di Cicagna, Lorsica, Favale di Malvaro, Orero e Lumarzo

PROGETTO ESECUTIVO

SP 23 della Scoglina - km 11+700
PLANIMETRIA - SEZIONI
E PARTICOLARI COSTRUTTIVI
PROGETTO

REDATTO DA:	I PROGETTISTI:	ALLEGATO
		TAVOLA N°
ASSISTENZA ALLA PROGETTAZIONE:	IL RESPONSABILE D'UFFICIO: Dott. Ing. Stefano Belfiore	SCALA
	IL RESPONSABILE DEL PROCEDIMENTO:	DATA

CONTROLLATO	SIGLA	DATA	AGGIORNATO	SIGLA	DATA
APPROVATO	SIGLA	DATA	AGGIORNATO	SIGLA	DATA