Corografia
scala 1:2000

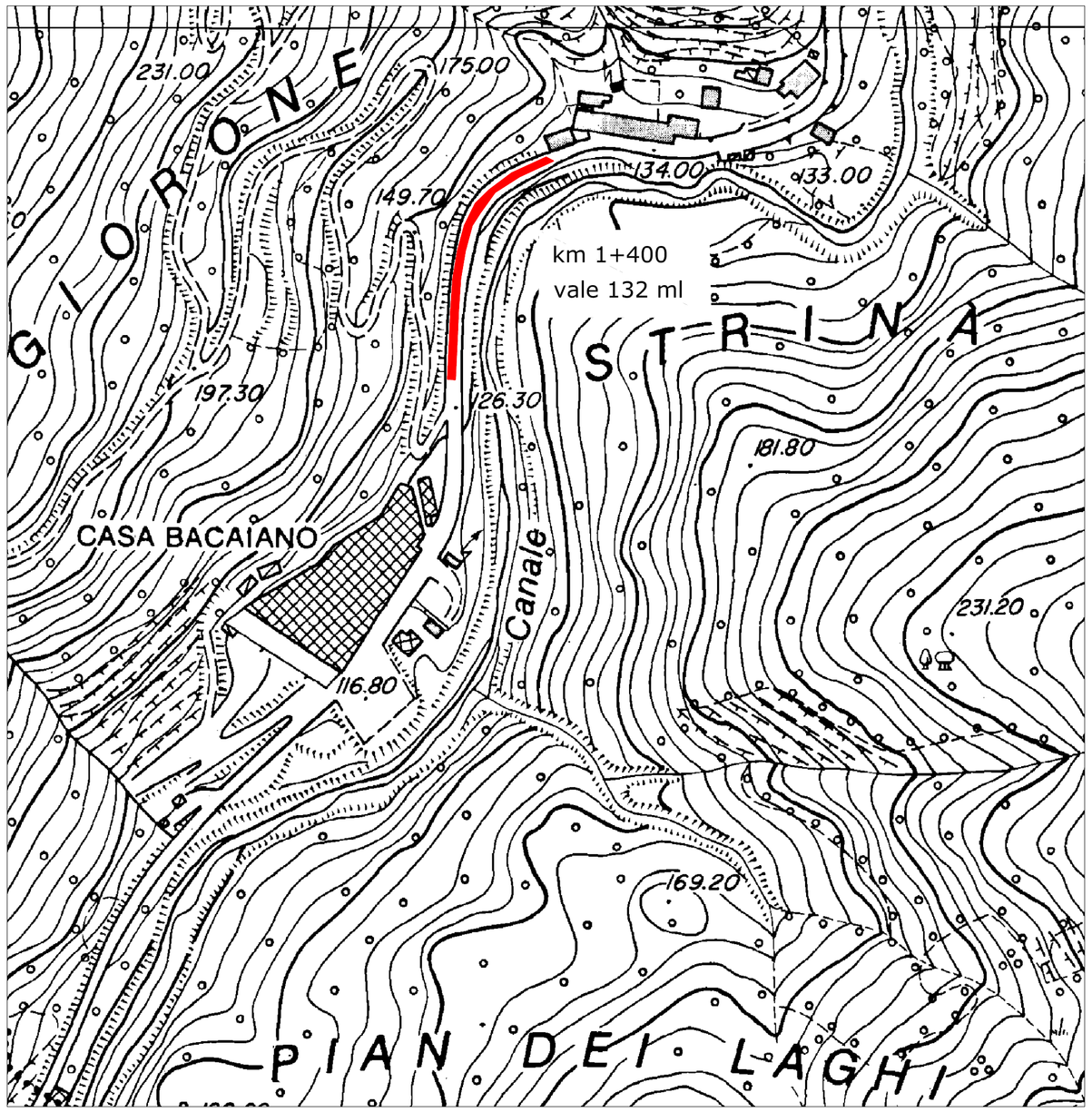

Sezione tipo - stato attuale - scala 1:100

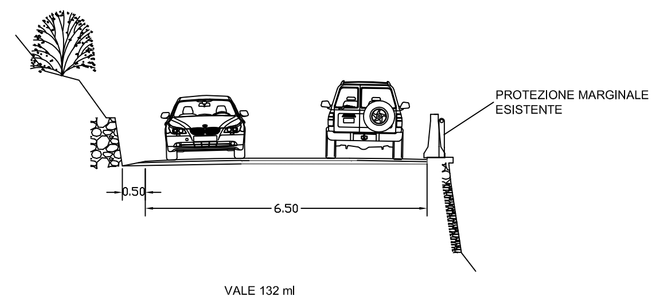

Sezione tipo progetto - scala 1:100
Cordolo in c.a. su muro

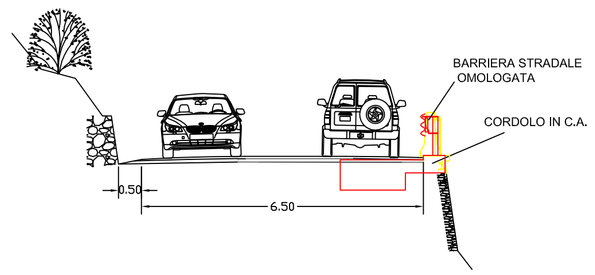

Particolari costruttivi - scala 1:20
Cordolo in c.a. a sbalzo

CARPENTERIA

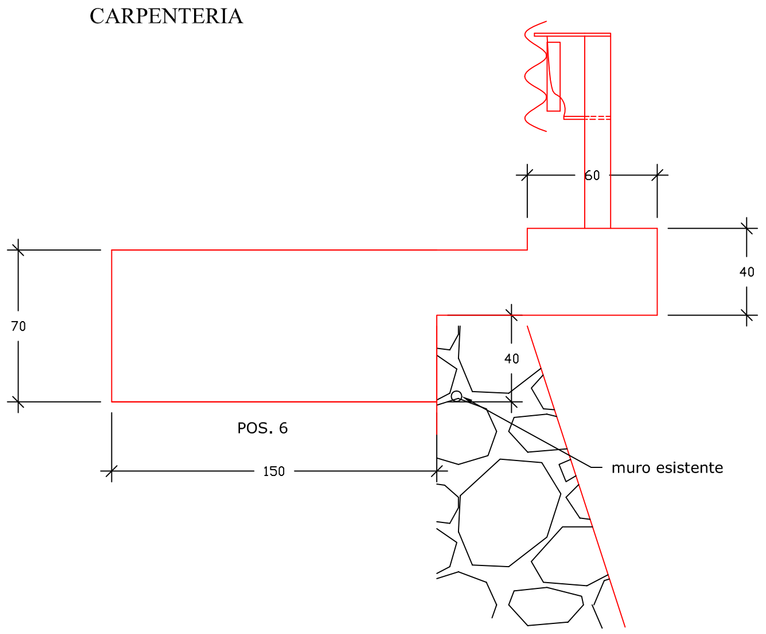

ORDITURA

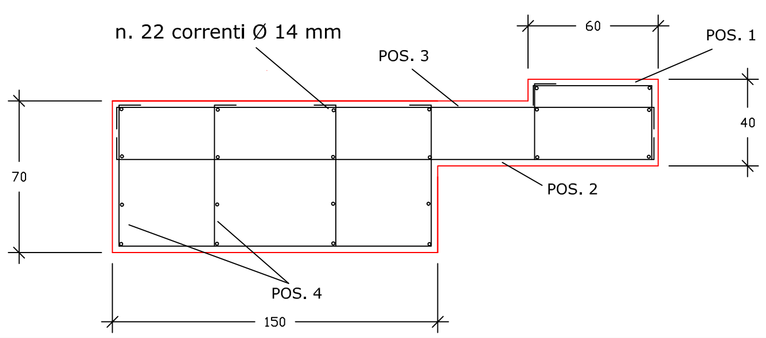

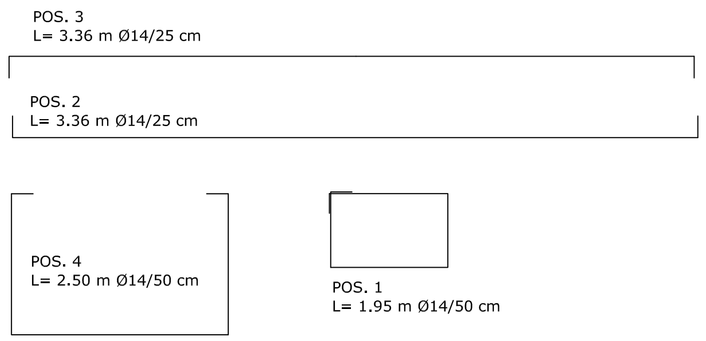

MATERIALI
Calcestruzzo:
classe di resistenza C25/30
classe di consistenza S4
classe di esposizione ambientale XC2

Acciaio per cemento armato:
FeB450C

CITTA' METROPOLITANA DI GENOVA

DIREZIONE TERRITORIO E MOBILITA'
SERVIZIO PROGRAMMAZIONE E COORDINAMENTO VIABILITA'
UFFICIO LAVORI PUBBLICI

CODICE COMMESSA: 26 / 17-PG

SP 23 DELLA SCOGLINA - SP 19 DI LUMARZO - SP 25 DI ORERO

Lavori di sistemazione, consolidamento del corpo stradale e delle delimitazioni marginali, disciplinamento acque a tratti saltuari nei Comuni di Cicagna, Lorsica, Favale di Malvaro, Orero e Lumarzo

PROGETTO ESECUTIVO
SP 25 DI ORERO
INTERVENTO AL KM 1+400

REDATTO DA:	I PROGETTISTI:	ALLEGATO	
		TAVOLA N°	
ASSISTENZA ALLA PROGETTAZIONE:	IL RESPONSABILE D'UFFICIO: Dott. Ing. Stefano Belfiore	SCALA	varie
	IL RESPONSABILE DEL PROCEDIMENTO:	DATA	

CONTROLLATO	SIGLA	DATA	AGGIORNATO	SIGLA	DATA
APPROVATO	SIGLA	DATA	AGGIORNATO	SIGLA	DATA