Città Metropolitana
di Genova

CITTA' METROPOLITANA DI GENOVA

DIREZIONE TERRITORIO E MOBILITA'
SERVIZIO PROGETTAZIONE E COORDINAMENTO VIABILITA'
UFFICIO SICUREZZA STRADALE

Oggetto: ACCORDO QUADRO - Interventi di miglioramento delle condizioni di sicurezza attraverso il ripristino della segnaletica verticale lungo la rete stradale di competenza della Città Metropolitana di Genova

SCHEMI GRAFICI

REDATTO DA: (geom. Roberto Lombardo)	PROGETTISTI (geom. Roberto Lombardo)	ALLEGATO TAVOLA N° 2
	IL RESPONSABILE D'UFFICIO: (ing. Raffaella Dagnino)	SCALA
	IL RESPONSABILE DEL PROCEDIMENTO: (ing. Raffaella Dagnino)	DATA 06 LUG. 2021

CONTROLLATO	SIGLA LMB	DATA 06 LUG. 2021	AGGIORNATO	SIGLA	DATA
APPROVATO	SIGLA DGN	DATA 06 LUG. 2021	AGGIORNATO	SIGLA	DATA

ANCORAGGIO DEL SOSTEGNO AL GUARD-RAIL

VISTA LATERALE Scala 1:10

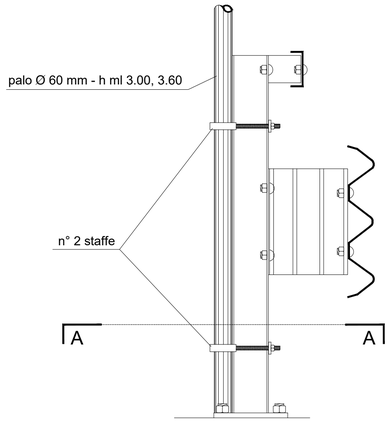

SEZIONE A-A Scala 1:5

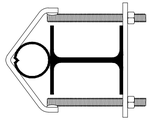

POSA IN OPERA DEL SOSTEGNO TRAMITE PLINTO DI FONDAZIONE

PIANTA Scala 1:10

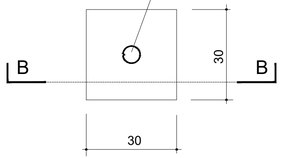

SEZIONE B - B Scala 1:10

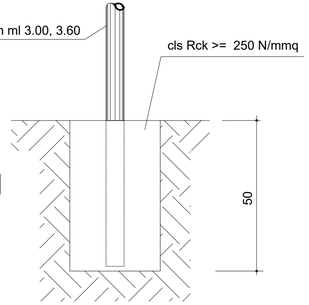

VISTA POSTERIORE Scala 1:10

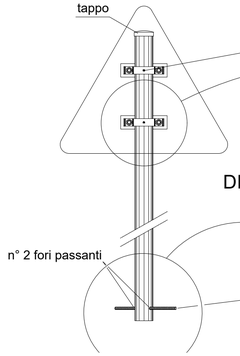

DISPOSITIVO ANTIROTAZIONE DEL SEGNALE RISPETTO AL SOSTEGNO SCALA 1:2

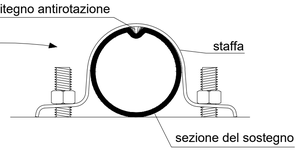

DISPOSITIVO ANTIROTAZIONE DEL SOSTEGNO RISPETTO AL TERRENO SCALA 1:5

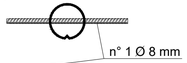

ANCORAGGIO DELLA MENSOLA AL PARAMENTO DELLE MURATURE

CON PIASTRA E TIRAFONDI Scala 1:10

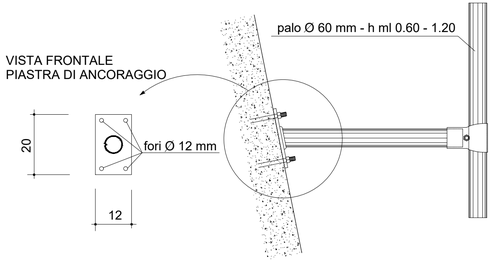

ANCORAGGIO DIRETTO Scala 1:10

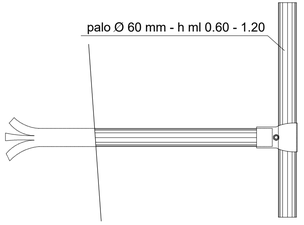

CITTA' METROPOLITANA DI GENOVA

DIREZIONE TERRITORIO E MOBILITA'
SERVIZIO PROGRAMMAZIONE E COORDINAMENTO VIABLITA'
UFFICIO SICUREZZA STRADALE

Interventi di manutenzione straordinaria della segnaletica verticale

SCHEMI GRAFICI