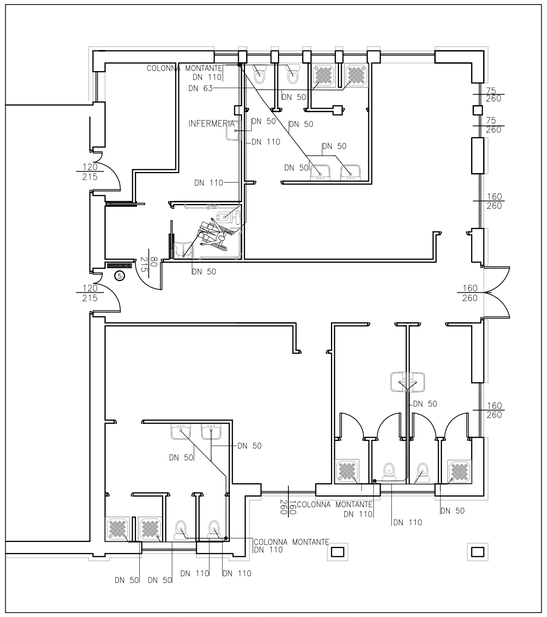

IMPIANTO DI SCARICO – PIANO TERRA

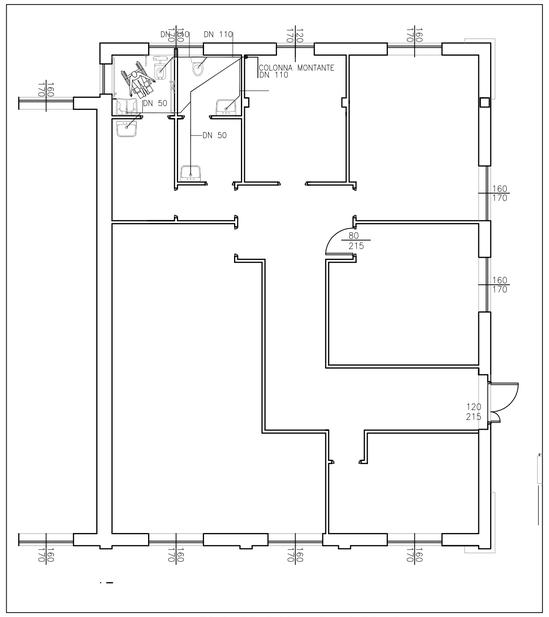

IMPIANTO DI SCARICO – PIANO PRIMO

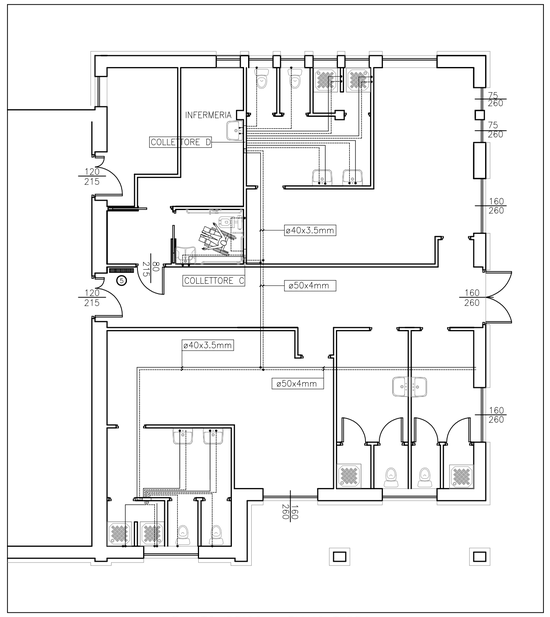

IMPIANTO IDRICO – PIANO TERRA

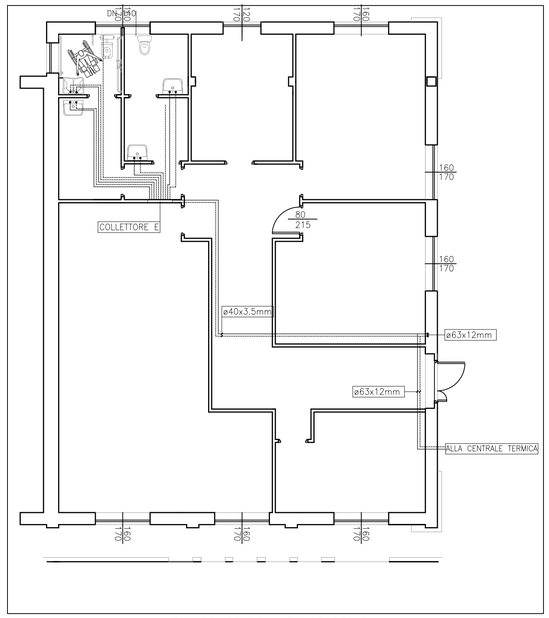

IMPIANTO IDRICO – PIANO PRIMO

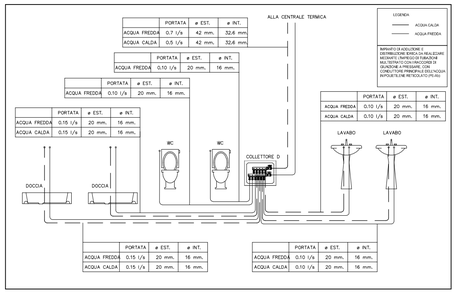

IMPIANTO IDRICO – COLLETTORE D – PIANO TERRA

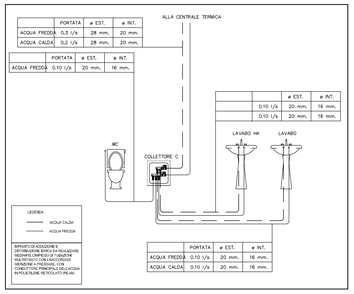

IMPIANTO IDRICO – COLLETTORE C – PIANO TERRA

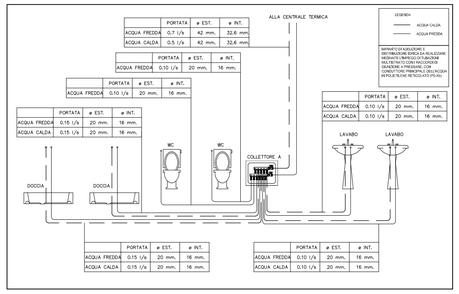

IMPIANTO IDRICO – COLLETTORE A – PIANO TERRA

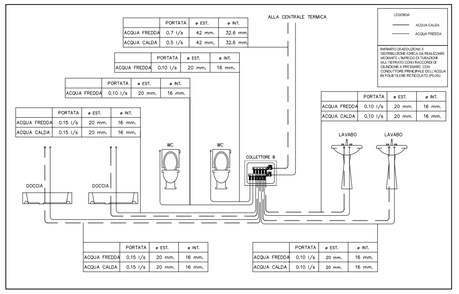

IMPIANTO IDRICO – COLLETTORE B – PIANO TERRA

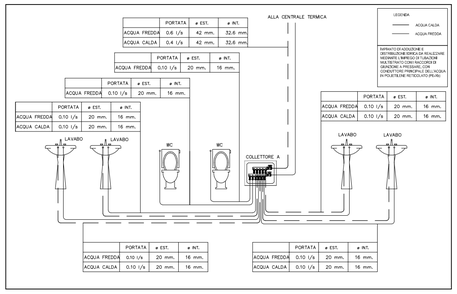

IMPIANTO IDRICO – COLLETTORE E – PIANO PRIMO

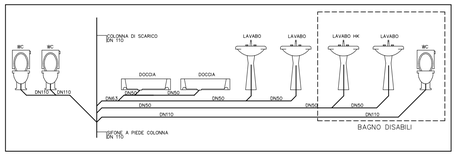

SCHEMA SCARICHI SPOGLIATOIO FEMMINILE – BAGNO DISABILI

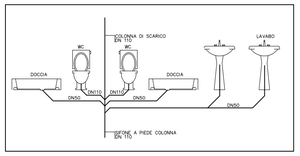

SCHEMA SCARICHI SPOGLIATOIO PROFESSORI

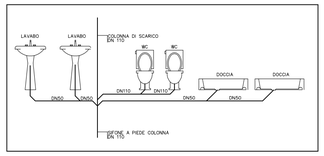

SCHEMA SCARICHI SPOGLIATOIO MASCHILE

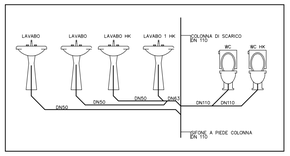

SCHEMA SCARICHI – PIANO PRIMO

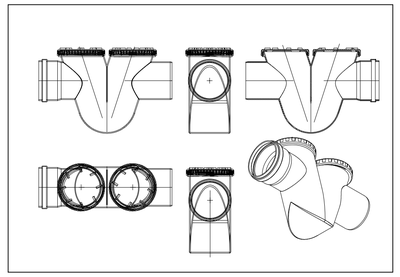

PARTICOLARE SIFONE

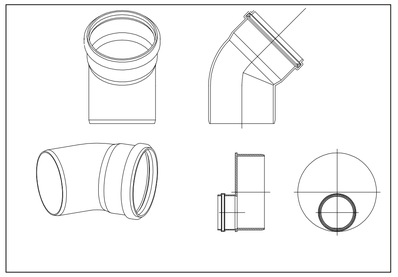

PARTICOLARI COMPONENTI IMPIANTO DI SCARICO

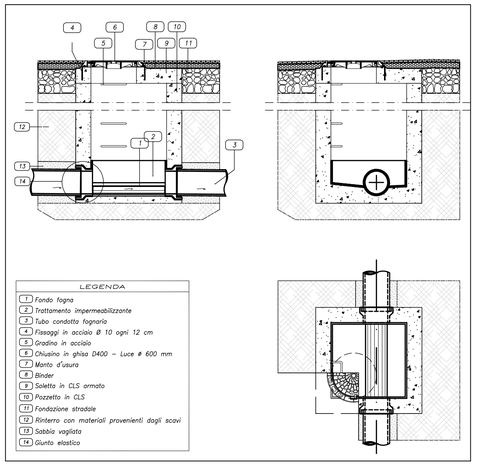

PARTICOLARE POZZETTO DI ISPEZIONE ESTERNO IN LINEA

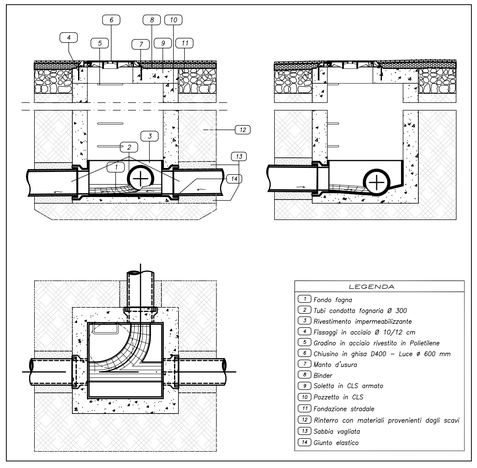

PARTICOLARE POZZETTO DI ISPEZIONE ESTERNO A 3 VIE

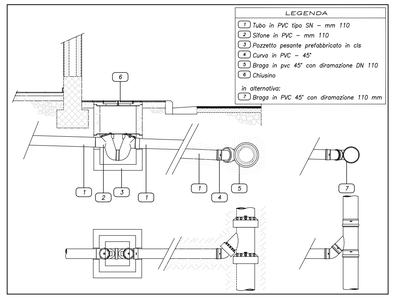

PARTICOLARE POZZETTO DI ISPEZIONE ESTERNO

rev.	data	MODIFICHE descrizione	firma
A			
B			
C			
D			
E			

CITTA' METROPOLITANA DI GENOVA
DIREZIONE SVILUPPO ECONOMICO E SOCIALE
SERVIZIO EDILIZIA

EDIFICIO - ATTIVITA':
Via Trento e Trieste, 101 e 87C - 16019 Ronco Scrivia (GE)
Istituto d'Istruzione Superiore "Primo Levi"

CODICE	
EDIFICIO	ATTIVITA'
11-12-13	A

COMMESSA: RETE DEI "CIVIC CENTER SCOLASTICI" DELLA CITTA' METROPOLITANA DI GENOVA

CODICE COMMESSA: BANDO PERIFERIE

FASE: DEFINITIVO — STATO: PROGETTO

OGGETTO DELLA TAVOLA:
IMPIANTO IDRAULICO

N° TAVOLA: 008b

SCALA: 1:100

REVISIONE: A B C D E F

DATA: 04/2017

RIF. FILE ANAGEDIL:

PROGETTISTI: Arch. Roberta Burroni

STAFF di PROGETTAZIONE		APPROVAZIONE DOCUMENTO	
coord. staff	Geom. Angelo Larghetti	RESP. UFFICIO	
strutture		Arch. Roberta Burroni	
tec. progetto elettrico	P.I. Enrico Siri	DIRIGENTE TECNICO	
tec. progetto termico	Ing.M.Gotta-P.I.R.Schenone	Ing. Gianni Marchini	
assistente		R.U.P.	
grafica CAD		Ing. Gianni Marchini	

FORMATO A1

DTN.F90.16 B2D.0