SEZIONI scala 1:100

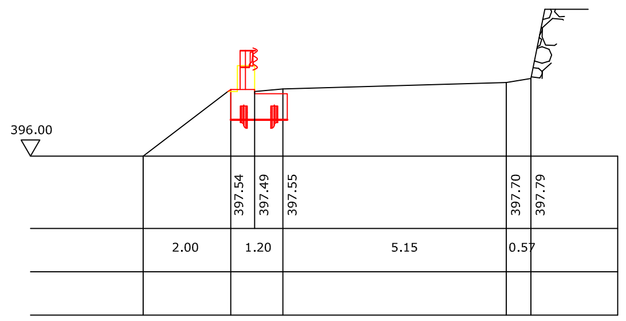

SEZIONE A-A

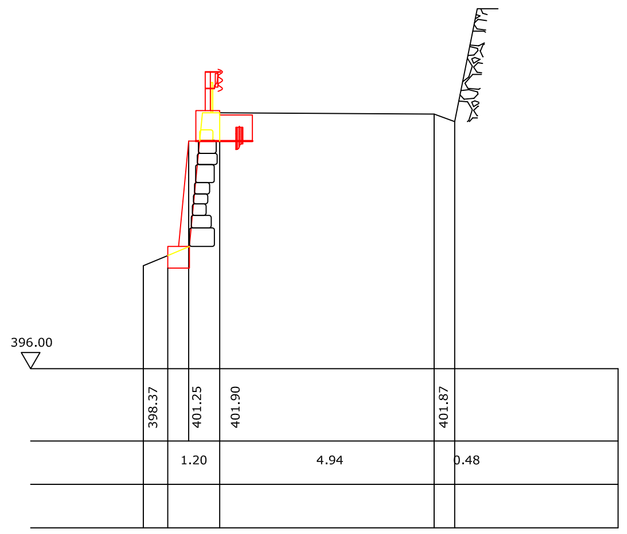

SEZIONE C-C

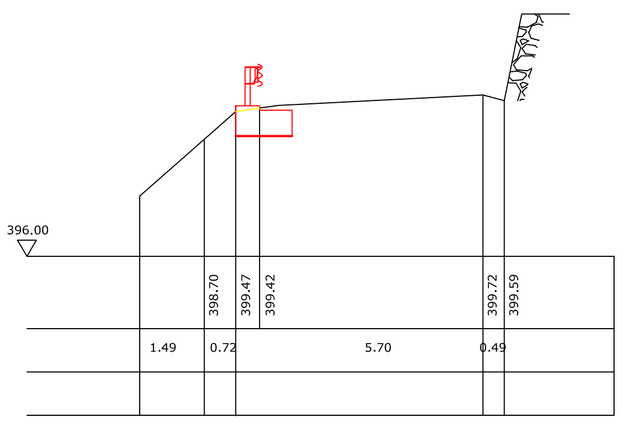

SEZIONE B-B

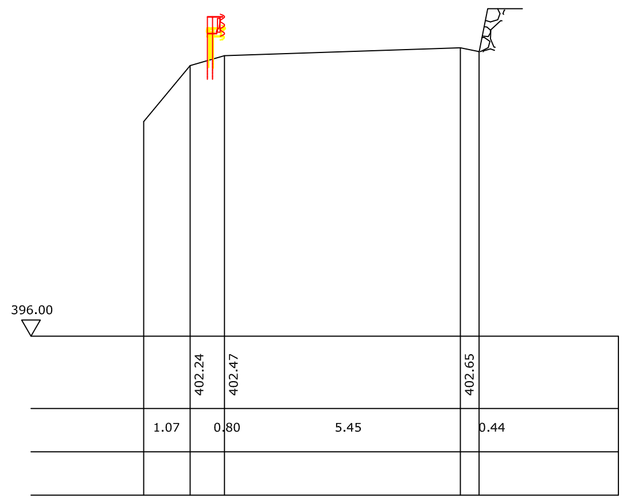

SEZIONE D-D

PARTICOLARI COSTRUTTIVI - cordolo in c.a. scala 1:20

CARPENTERIA

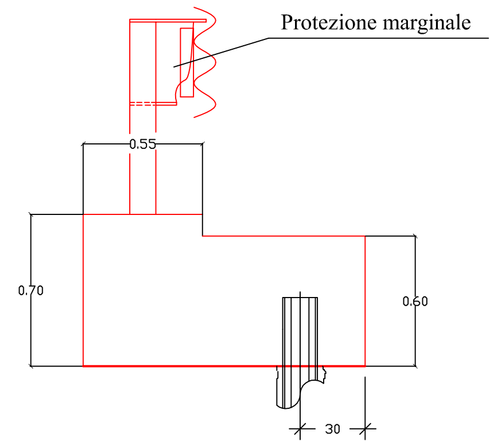

ORDITURA

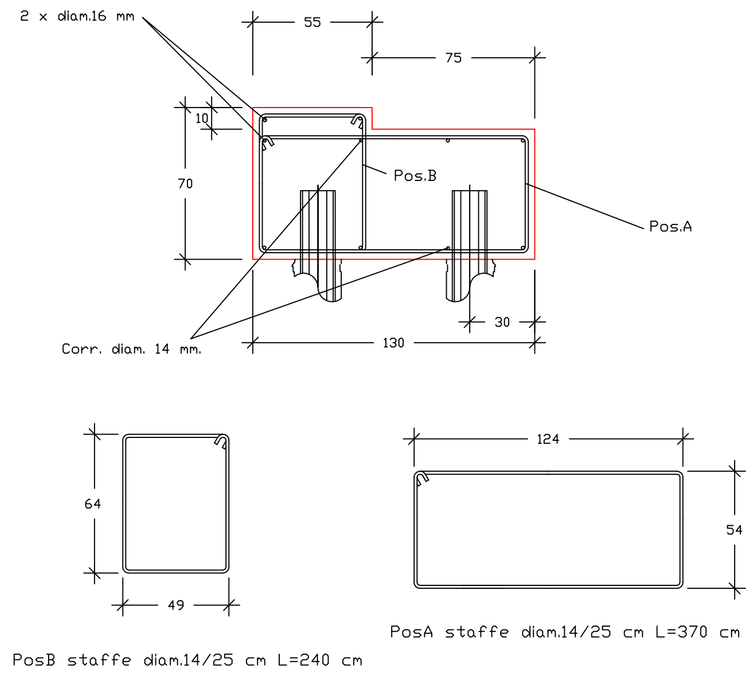

PARTICOLARI COSTRUTTIVI - placcaggio muro esistente scala 1:20

CARPENTERIA

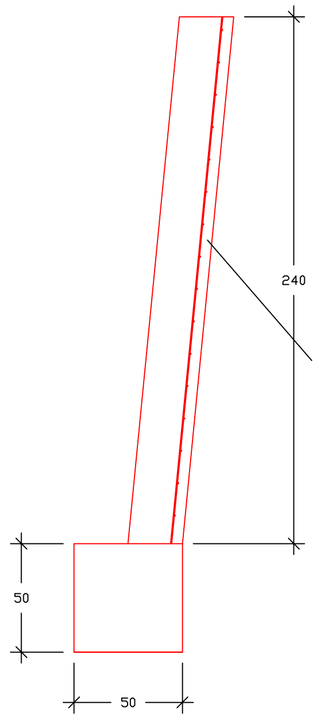

ORDITURA

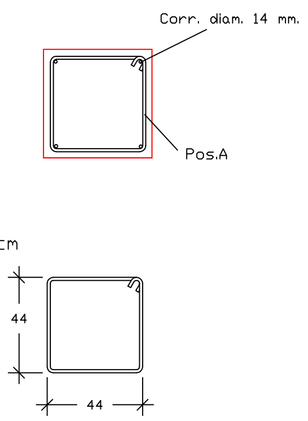

MATERIALI

Calcestruzzo:
classe di resistenza C25/30
classe di consistenza S4
classe di esposizione ambientale XC2

Acciaio per cemento armato:
FeB450C

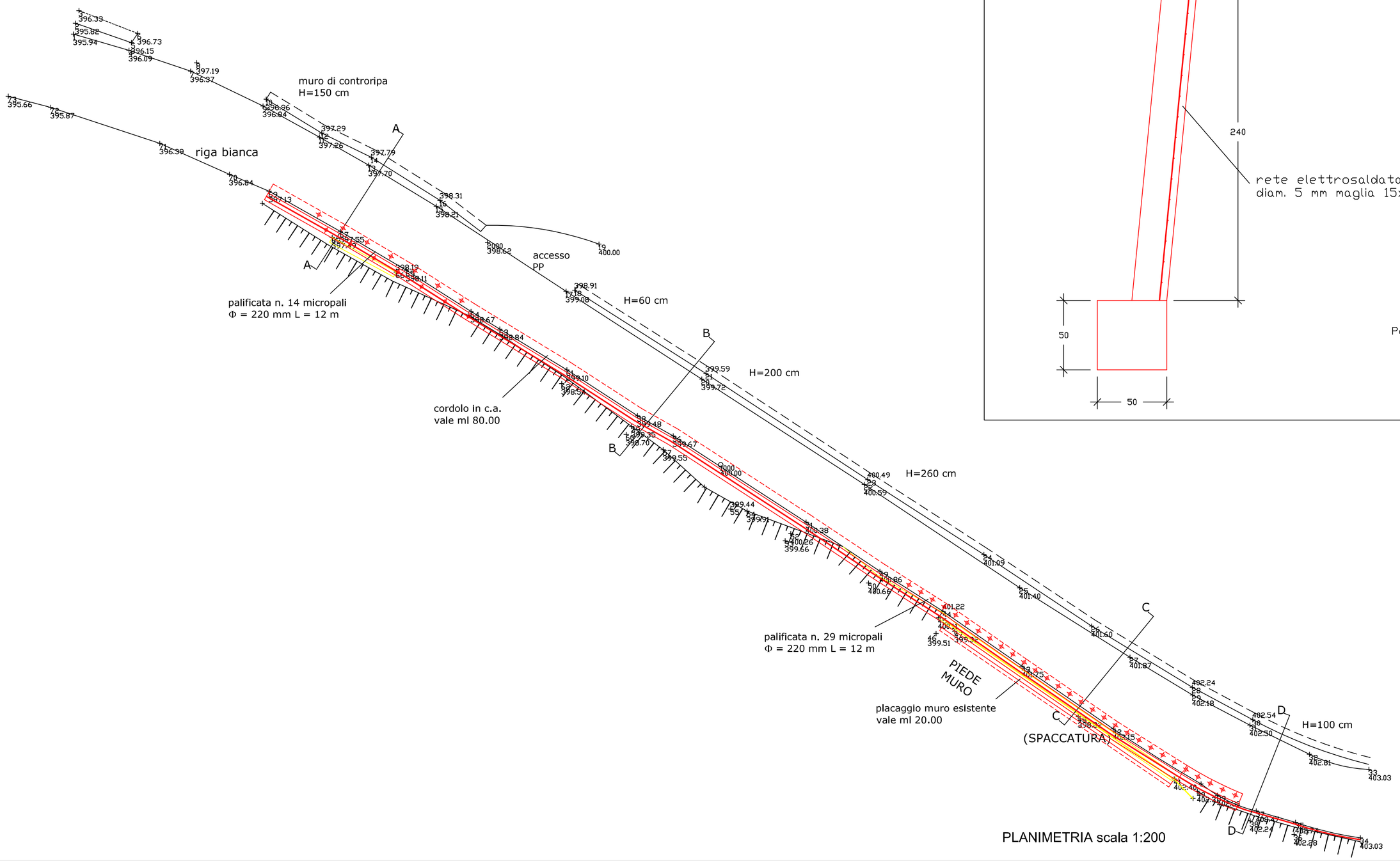

PLANIMETRIA scala 1:200

CITTA' METROPOLITANA DI GENOVA

DIREZIONE TERRITORIO E MOBILITA'

SERVIZIO PROGRAMMAZIONE E COORDINAMENTO VIABILITA'
UFFICIO LAVORI PUBBLICI

CODICE COMMESSA: 02/17_BP

S.P. 2 DI SANT'OLCESE

Riqualificazione e messa in sicurezza delle infrastrutture stradali della CM di Genova, per il miglioramento della mobilità pubblica e privata, per il collegamento tra i centri abitati, per la fruibilità dell'entroterra.
Lavori di sistemazione, consolidamento del corpo stradale, del disciplinamento acque e delle delimitazioni marginali in Comune di Sant'Olcese.

PROGETTO ESECUTIVO

INTERVENTO KM 9+175
Planimetria e sezioni di progetto

REDATTO DA:	I PROGETTISTI:	ALLEGATO 6
		TAVOLA N° E
ASSISTENZA ALLA PROGETTAZIONE:	IL RESPONSABILE D'UFFICIO: Dott. Ing. Stefano Bellfore	SCALA varie
	IL RESPONSABILE DEL PROCEDIMENTO:	DATA 16/02/2018

CONTROLLATO	SIGLA DGN	DATA 16/02/2018	AGGIORNATO	SIGLA	DATA
APPROVATO	SIGLA BLF	DATA 16/02/2018	AGGIORNATO	SIGLA	DATA