PLANIMETRIA scala 1:200

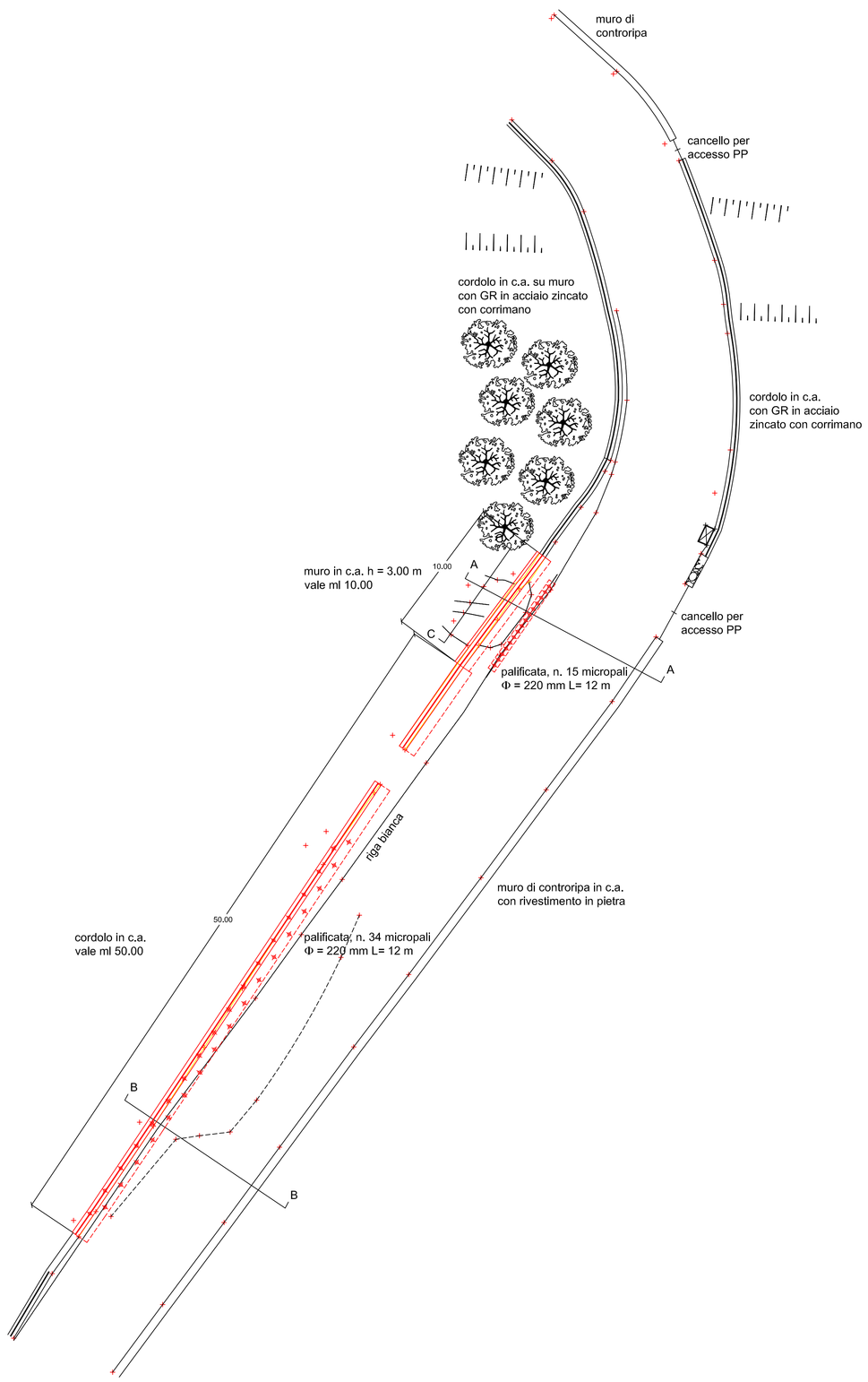

PARTICOLARI COSTRUTTIVI- muro in c.a. h= 3.00 m - scala1:20

CARPENTERIA

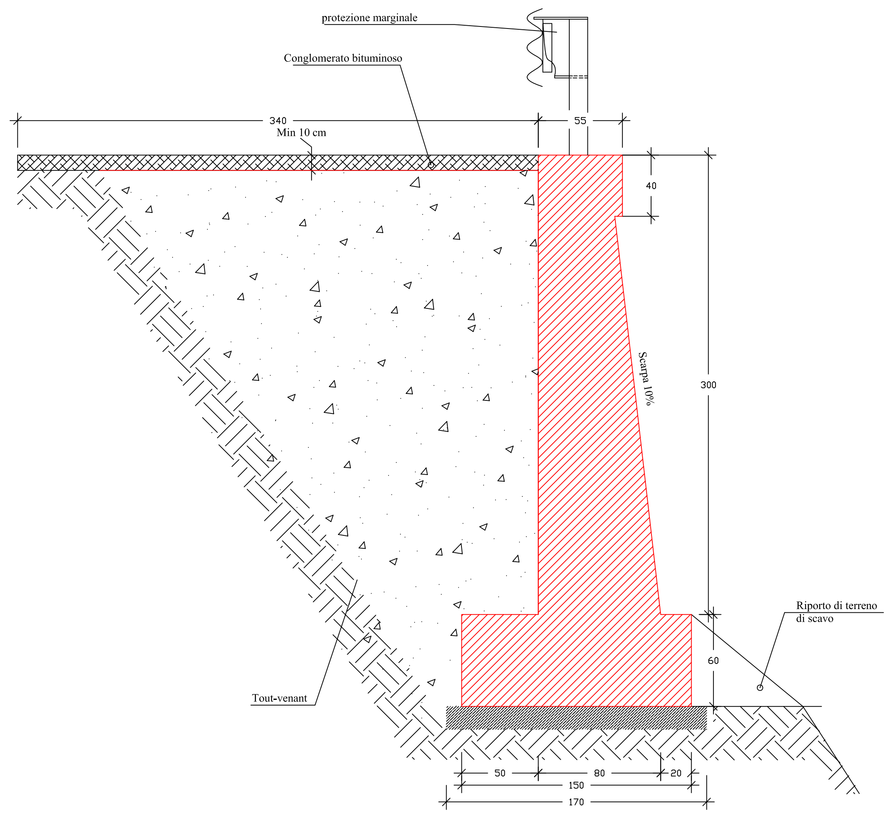

ORDITURA

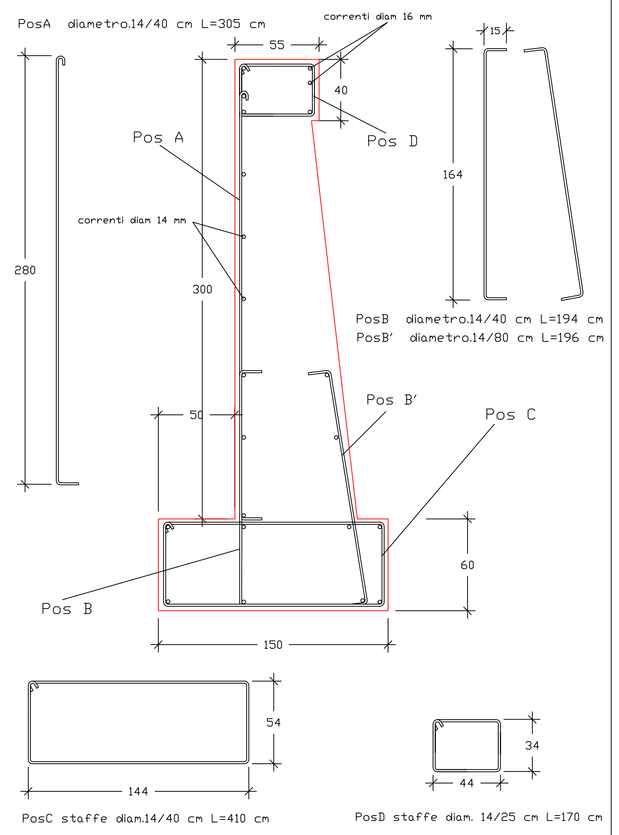

SEZIONI scala 1:100

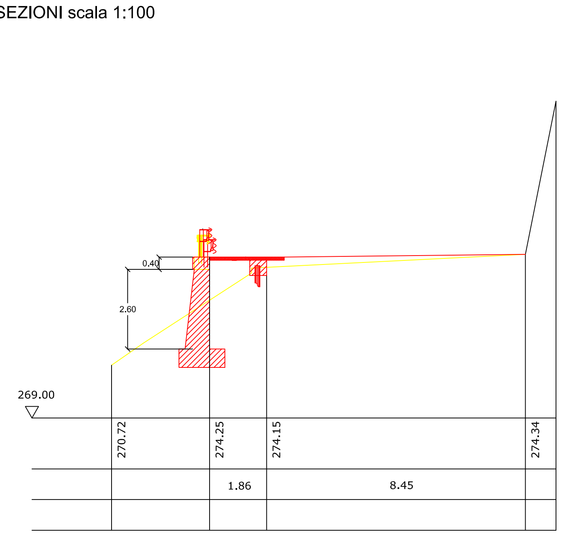

SEZIONE A-A

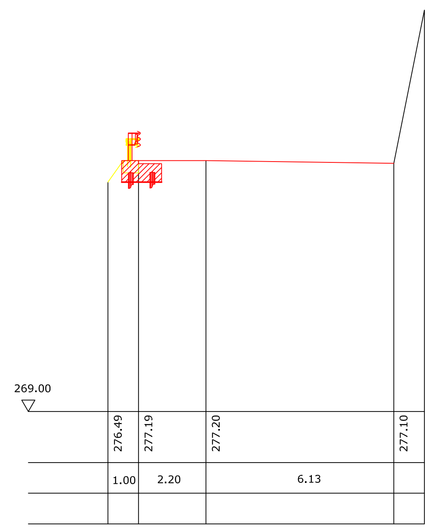

SEZIONE B-B

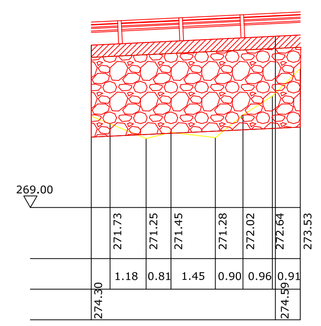

SEZIONE C-C

PARTICOLARI COSTRUTTIVI- cordolo in c.a. - scala1:20

CARPENTERIA

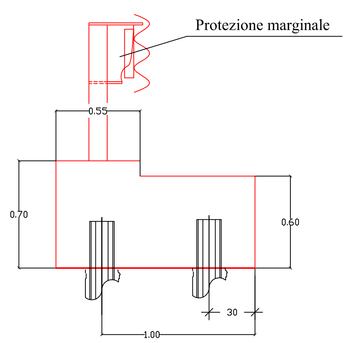

ORDITURA

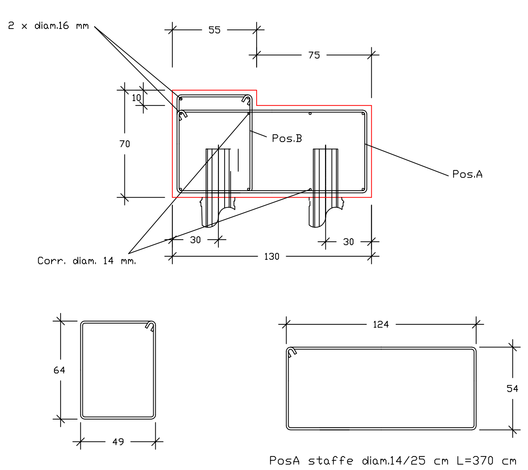

PARTICOLARI COSTRUTTIVI- cordolo testa pali - scala1:20

CARPENTERIA

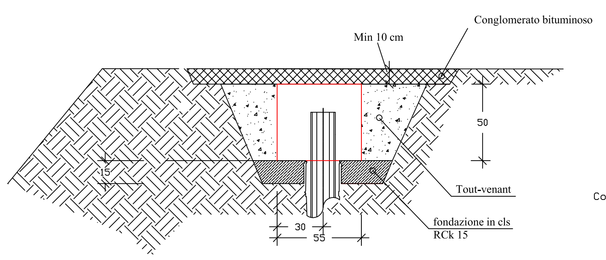

ORDITURA

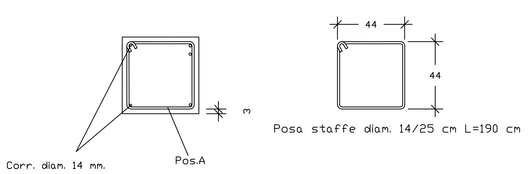

MATERIALI

Calcestruzzo:
classe di resistenza C25/30
classe di consistenza S4
classe di esposizione ambientale XC2

Acciaio per cemento armato:
FeB450C

CITTA' METROPOLITANA DI GENOVA

DIREZIONE TERRITORIO E MOBILITA'
SERVIZIO PROGRAMMAZIONE E COORDINAMENTO VIABILITA'
UFFICIO LAVORI PUBBLICI

CODICE COMMESSA: 02/17_BP

S.P. 2 DI SANT'OLCESE

Riqualificazione e messa in sicurezza delle infrastrutture stradali della CM di Genova, per il miglioramento della mobilità pubblica e privata, per il collegamento tra i centri abitati, per la fruibilità dell'entroterra.
Lavori di sistemazione, consolidamento del corpo stradale, del disciplinamento acque e delle delimitazioni marginali in Comune di Sant'Olcese.

PROGETTO ESECUTIVO

INTERVENTO KM 6+500
Planimetria e sezioni di progetto

REDATTO DA:	I PROGETTISTI:		ALLEGATO 6
			TAVOLA N° C
ASSISTENZA ALLA PROGETTAZIONE:	IL RESPONSABILE D'UFFICIO: Dott. Ing. Stefano Bellone		SCALA varie
	IL RESPONSABILE DEL PROCEDIMENTO:		DATA 16/02/2018

CONTROLLATO	SIGLA DGN	DATA 16/02/2018	AGGIORNATO	SIGLA	DATA
APPROVATO	SIGLA BLF	DATA 16/02/2018	AGGIORNATO	SIGLA	DATA