## INTERVENTO AL KM 3+000

### cordolo sbalzo - tipo A

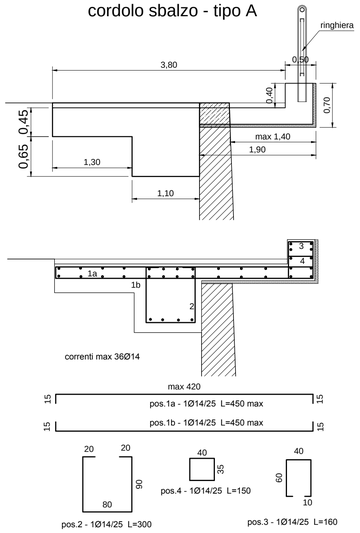


### cordolo sbalzo - tipo B

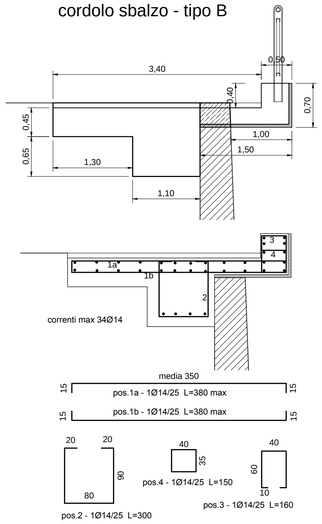


### cordolo sbalzo tipo C

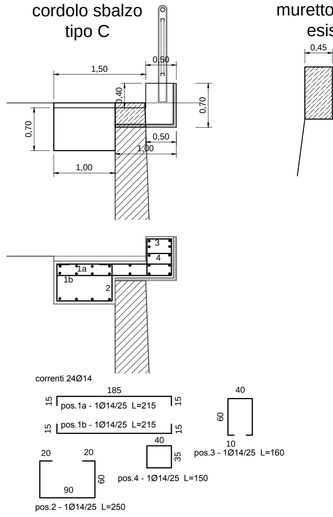


### muretto in pietra esistente

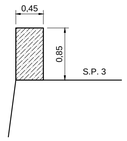


## ALTRI INTERVENTI DA KM 4+150 A KM 11+520

### cordolo a sbalzo - tipo D

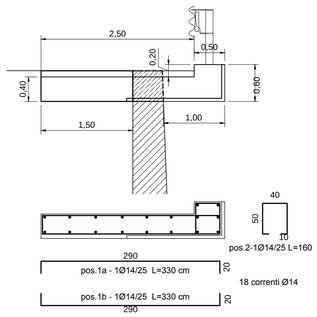


### cordolo a sbalzo - tipo E

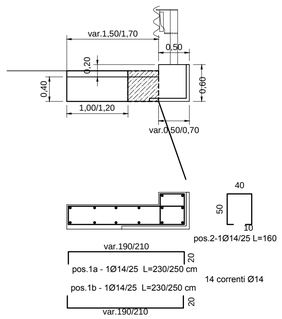


### cordolo a sbalzo su pali - tipo F

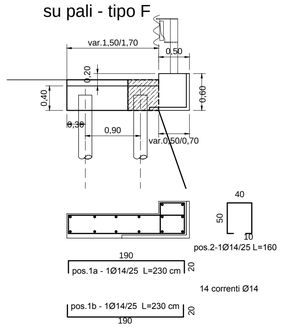


### cordolo semplice - tipo G

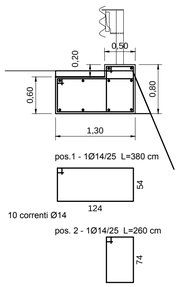


# CITTA' METROPOLITANA DI GENOVA

DIREZIONE TERRITORIO E MOBILITA'
UFFICIO PROGRAMMAZIONE E COORDINAMENTO VIABILITA'
UFFICIO LAVORI PUBBLICI

CODICE COMMESSA: 04/17-BP

# S.P. 3 di CROCETTA D'ORERO

*Riqualificazione e messa in sicurezza delle infrastrutture stradali della CM di Genova, per il miglioramento della mobilità pubblica e privata, per il collegamento tra i centri abitati, per la fruibilità dell'entroterra*

Lavori di sistemazione, consolidamento del corpo stradale, del disciplinamento delle acque e delle delimitazioni marginali in Comune di Serra Riccò

## PROGETTO ESECUTIVO

## PARTICOLARI COSTRUTTIVI

| | | |
|---|---|---|
| REDATTO DA: Geom. Angelo TESTA | I PROGETTISTI: Ing. Marco RAVERA | ALLEGATO 4 / TAVOLA N° G |
| ASSISTENZA ALLA PROGETTAZIONE: | IL RESPONSABILE D'UFFICIO: Dott. Ing. Stefano Belfiore<br>IL RESPONSABILE DEL PROCEDIMENTO: Dott. Ing. Stefano Belfiore | SCALA 1:50<br>DATA 12-01-2018 |

| | | | | | |
|---|---|---|---|---|---|
| CONTROLLATO | SIGLA RVR | DATA 15-01-2018 | AGGIORNATO | SIGLA | DATA |
| APPROVATO | SIGLA BLF | DATA 15-01-2018 | AGGIORNATO | SIGLA | DATA |