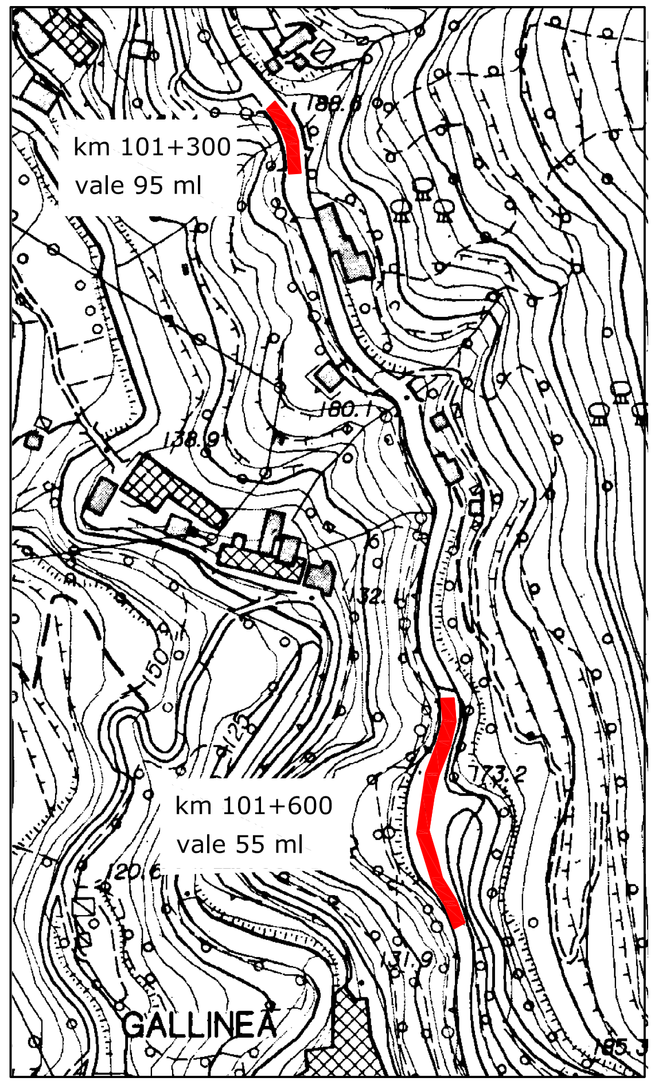

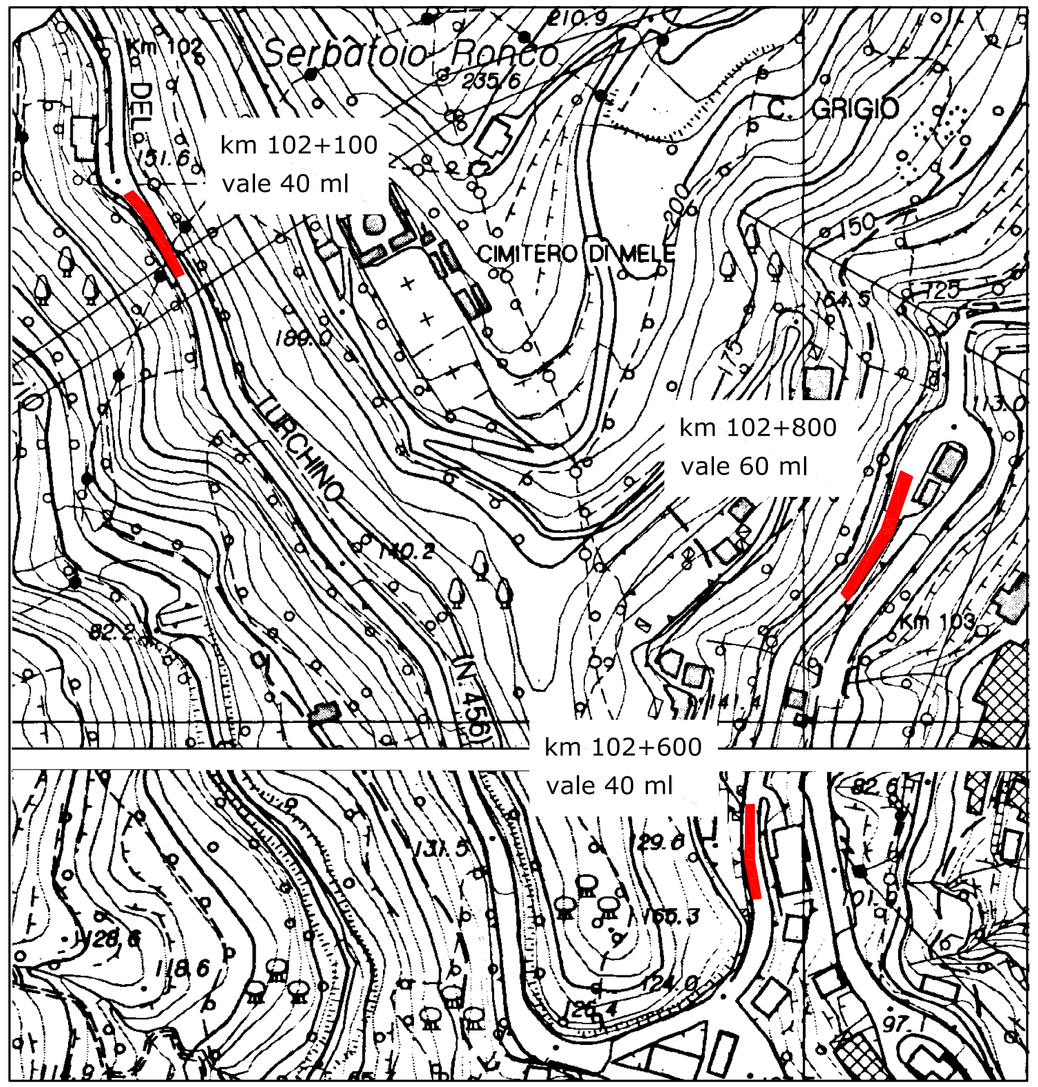

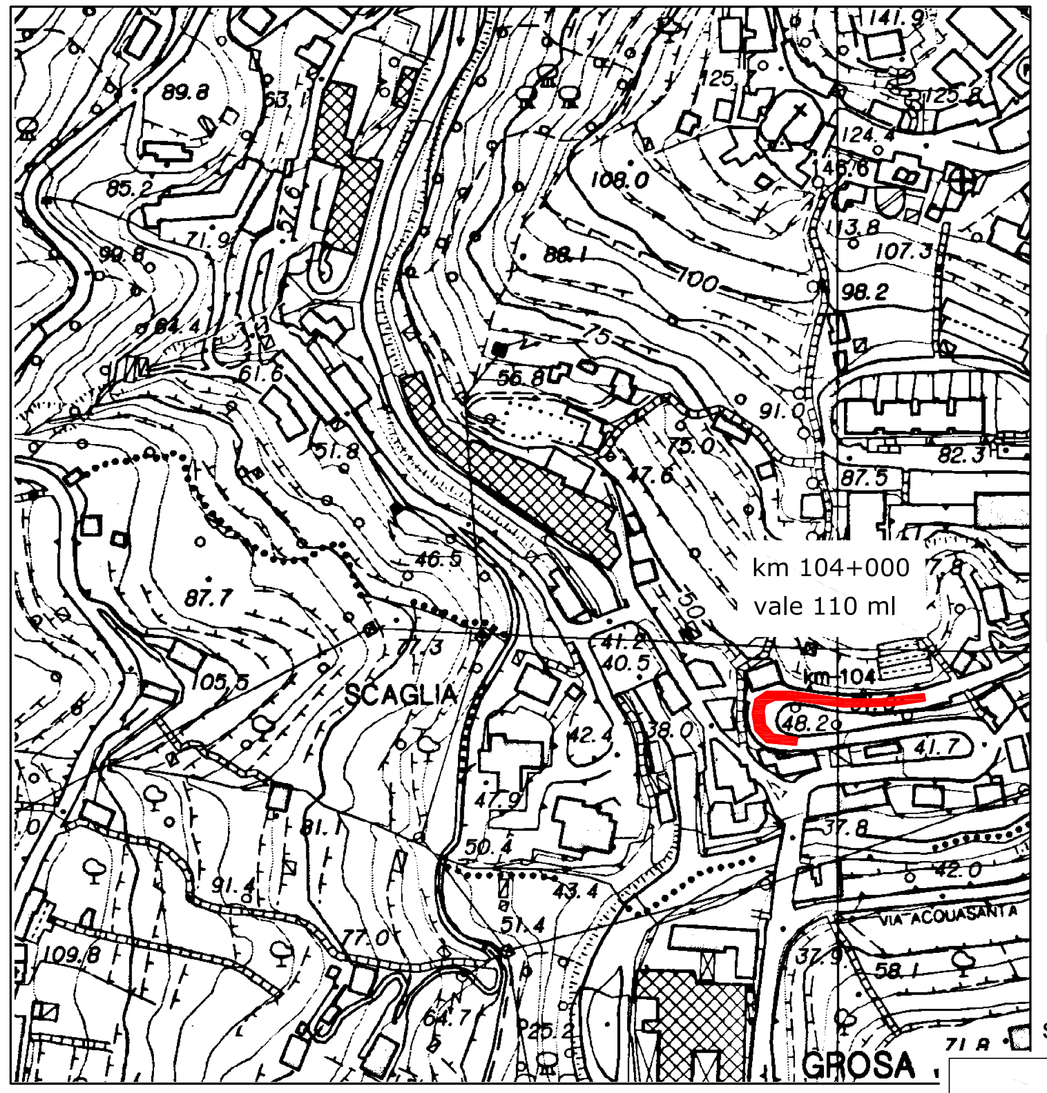

km 101+600 - barriera omologata tipo N2 - vale 45 ml

scala 1:2000

Sezione stato attuale tipo . scala 1:100

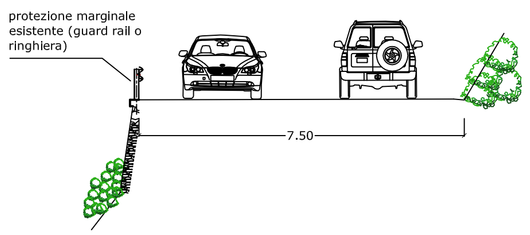

Sezioni di progetto - scala 1:100

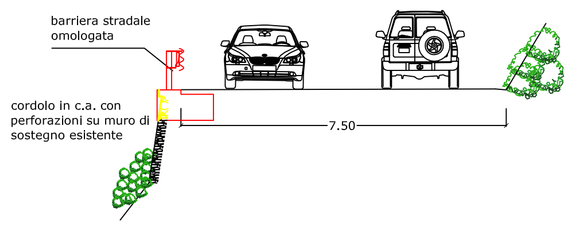

km 101+300 vale 30 ml (monte/valle ponticello)
km 102+100 vale 40 ml
km 102+800 vale 60 ml

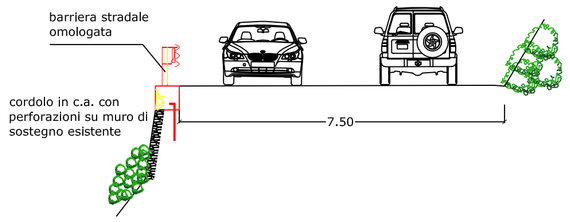

km 101+300 vale 65 ml
km 101+600 vale 55 ml
km 102+600 vale 40 ml
km 104+000 vale 110 ml

PARTICOLARI COSTRUTTIVI - cordolo in c.a. con/senza perforazioni armate - scala 1:20

CARPENTERIA

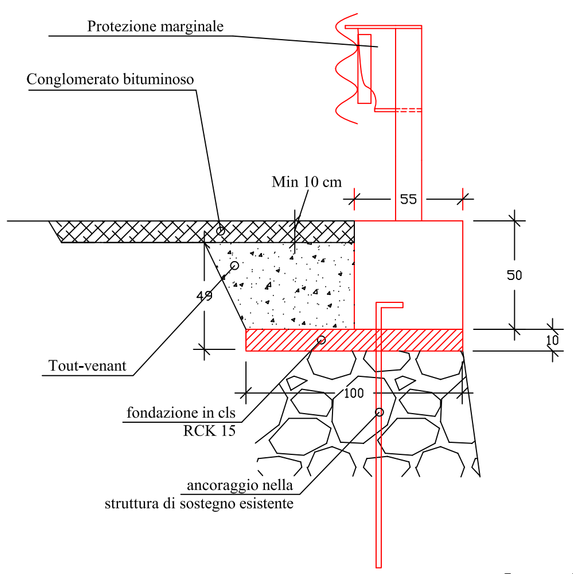

ORDITURA

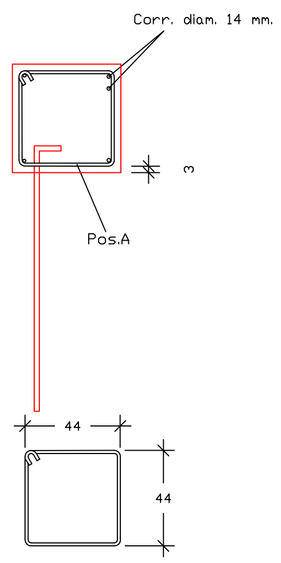

Posa staffe diam. 14/25 cm L=190 cm

CARPENTERIA

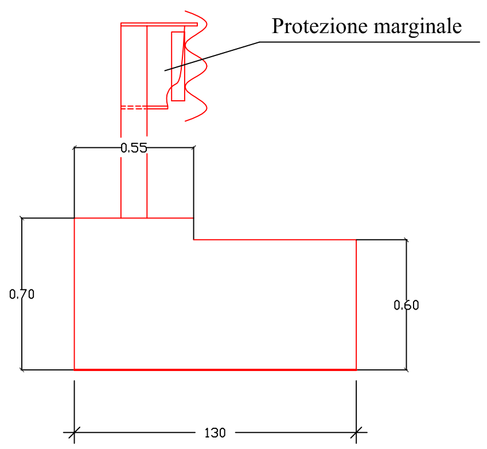

ORDITURA

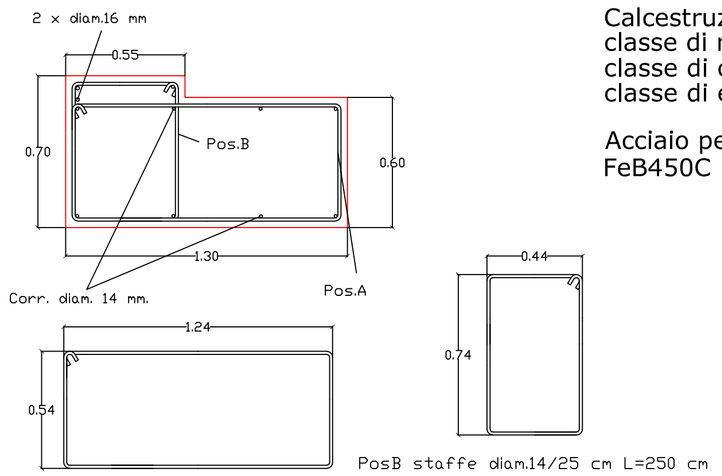

PosA staffe diam.14/25 cm L=370 cm

PosB staffe diam.14/25 cm L=250 cm

MATERIALI

Calcestruzzo:
classe di resistenza C25/30
classe di consistenza S4
classe di esposizione ambientale XC2

Acciaio per cemento armato:
FeB450C

CITTA' METROPOLITANA DI GENOVA

DIREZIONE TERRITORIO E MOBILITA'
SERVIZIO PROGRAMMAZIONE E COORDINAMENTO VIABILITA'
UFFICIO LAVORI PUBBLICI

CODICE COMMESSA: 19 / 17_BP

S.P. 456 DEL TURCHINO

Riqualificazione e messa in sicurezza delle infrastrutture stradali della CM di Genova, per il miglioramento della mobilità pubblica e privata, per il collegamento tra i centri abitati, per la fruibilità dell'entroterra.
Lavori di sistemazione, consolidamento del corpo stradale, del disciplinamento acque e delle delimitazioni marginali in Comune di Mele

PROGETTO ESECUTIVO

INTERVENTI TRA KM 101+300 - 104+000

SEZIONI E PARTICOLARI COSTRUTTIVI

REDATTO DA:	I PROGETTISTI:	ALLEGATO	6
		TAVOLA N°	D
ASSISTENZA ALLA PROGETTAZIONE:	IL RESPONSABILE D'UFFICIO: Dott. Ing. Stefano Belfiore	SCALA	varie
	IL RESPONSABILE DEL PROCEDIMENTO:	DATA	23/02/2018

CONTROLLATO	SIGLA DGN	DATA 23/02/2018	AGGIORNATO	SIGLA	DATA
APPROVATO	SIGLA BLF	DATA 23/02/2018	AGGIORNATO	SIGLA	DATA