PARTICOLARI COSTRUTTIVI - cordolo in c.a. con/senza perforazioni armate e cunetta con mazzetta - scala 1:20

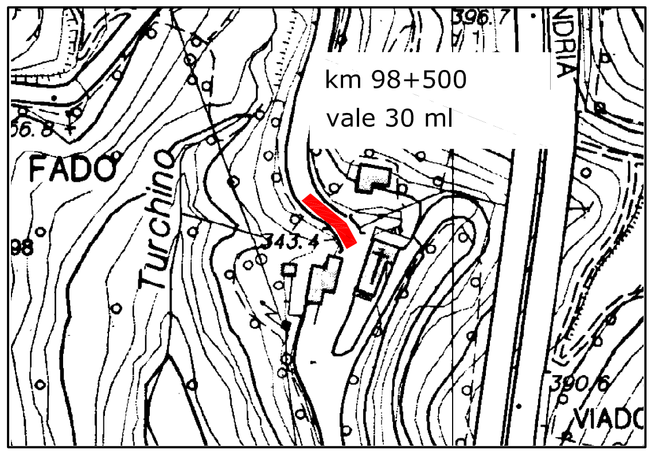

km 98+500 - vale 30 ml
sezione - scala 1:100

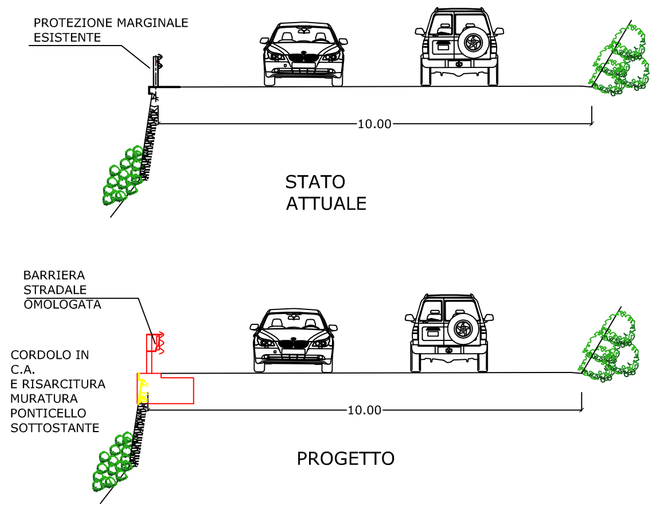

CARPENTERIA

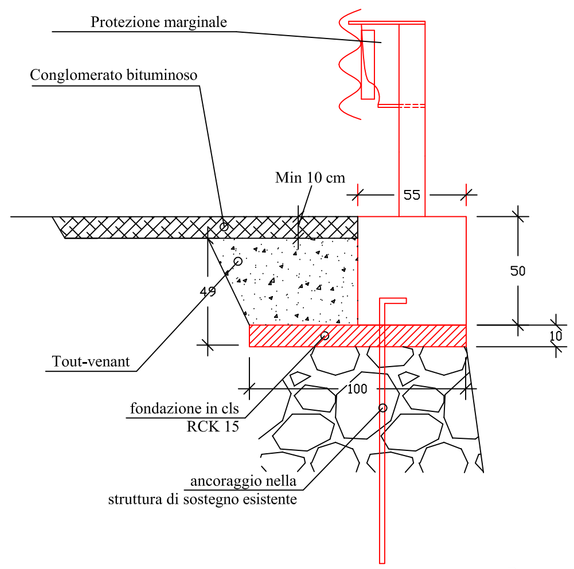

ORDITURA

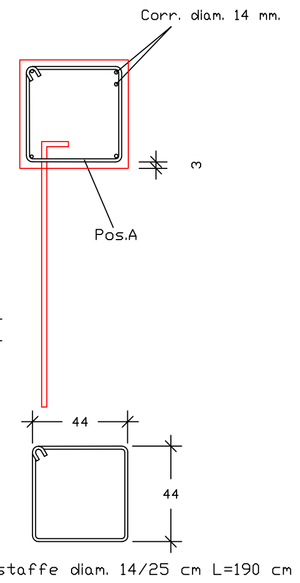

CARPENTERIA

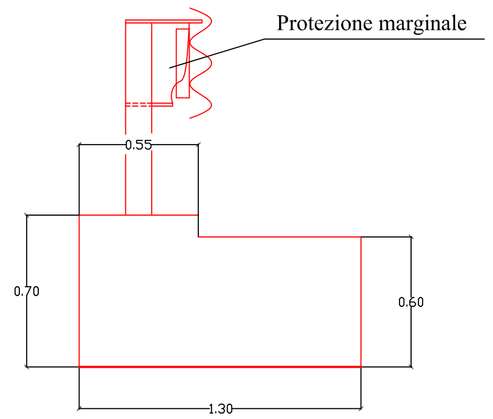

ORDITURA

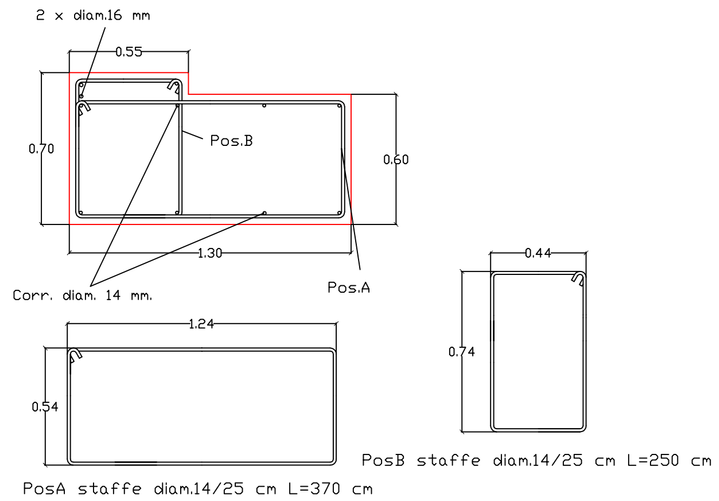

MATERIALI

Calcestruzzo:
classe di resistenza C25/30
classe di consistenza S4
classe di esposizione ambientale XC2

Acciaio per cemento armato:
FeB450C

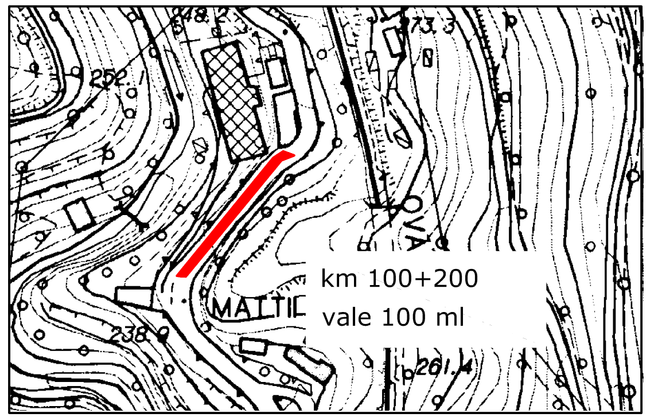

km 100+200 - vale 100 ml
sezione - scala 1:100

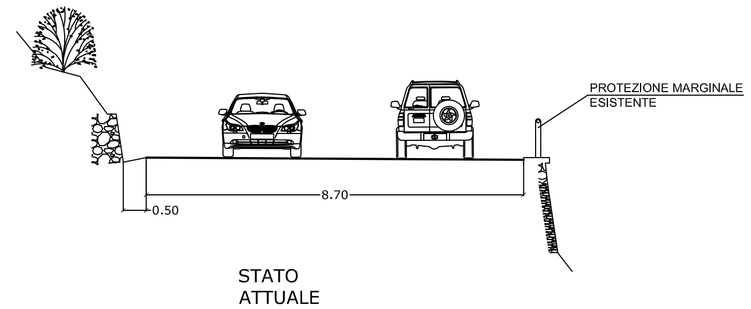

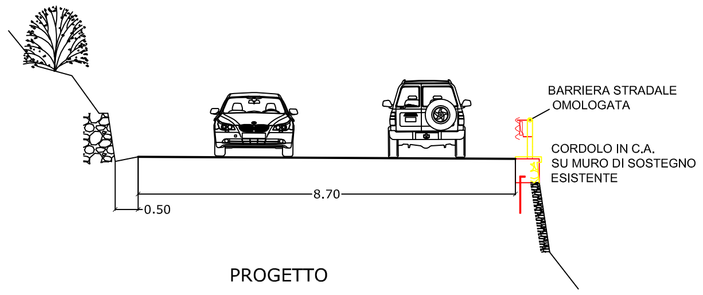

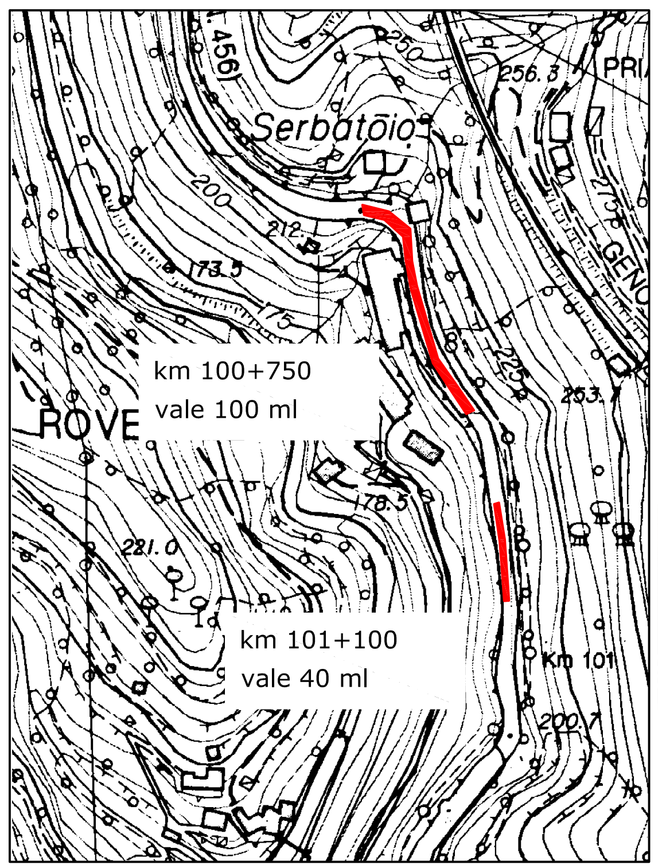

km 100+750 - vale 100 ml
sezione - scala 1:100

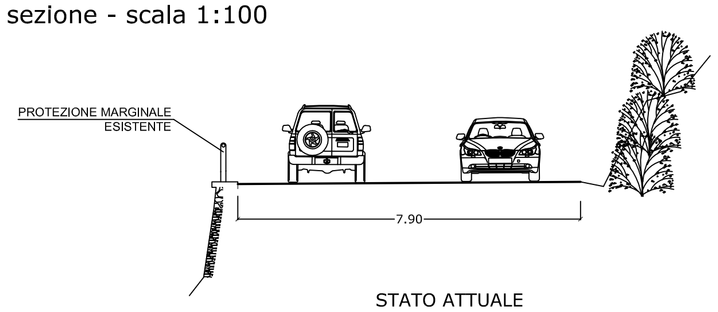

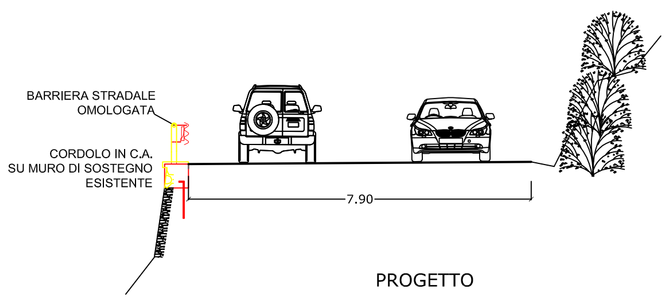

km 101+100 - vale 40 ml
sezione - scala 1:100

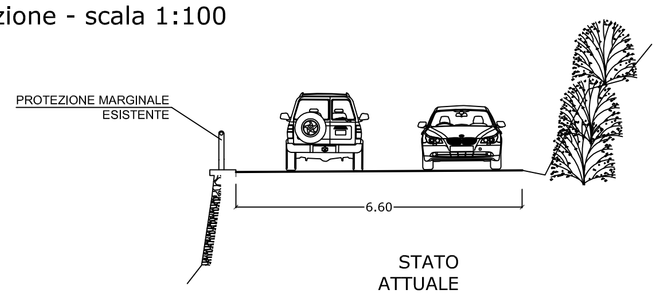

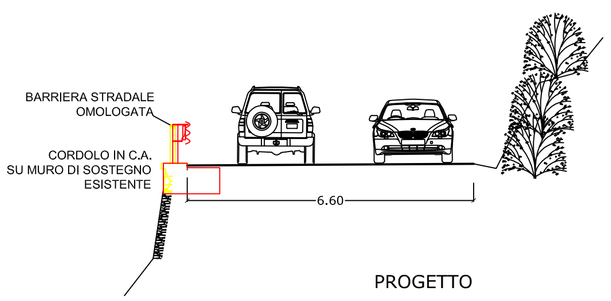

scala 1:2000

CITTA' METROPOLITANA DI GENOVA

DIREZIONE TERRITORIO E MOBILITA'
SERVIZIO PROGRAMMAZIONE E COORDINAMENTO VIABILITA'
UFFICIO LAVORI PUBBLICI

CODICE COMMESSA: 19 / 17_BP

S.P. 456 DEL TURCHINO

Riqualificazione e messa in sicurezza delle infrastrutture stradali della CM di Genova, per il miglioramento della mobilità pubblica e privata, per il collegamento tra i centri abitati, per la fruibilità dell'entroterra.
Lavori di sistemazione, consolidamento del corpo stradale, del disciplinamento acque e delle delimitazioni marginali in Comune di Mele

PROGETTO ESECUTIVO

INTERVENTI TRA KM 98+500 - 101+100

SEZIONI E PARTICOLARI COSTRUTTIVI

REDATTO DA:	I PROGETTISTI:	ALLEGATO 6	
		TAVOLA N° C	
ASSISTENZA ALLA PROGETTAZIONE:	IL RESPONSABILE D'UFFICIO: Dott. Ing. Stefano Belfiore	SCALA varie	
	IL RESPONSABILE DEL PROCEDIMENTO:	DATA 23/02/2018	

CONTROLLATO	SIGLA DGN	DATA 23/02/2018	AGGIORNATO	SIGLA	DATA
APPROVATO	SIGLA BLF	DATA 23/02/2018	AGGIORNATO	SIGLA	DATA